MURANO
Z51
Rear Harf Spoiler

Set up Guide

EXCLUSIVE ZEUS LUV LINE

この度は、M'z SPEED 製品をお買い上げ頂き誠に有り難うございます。
本製品を安全に使用して頂く為に、自動車用品専門店にて正しく取付を行って下さい。
取付後、本書を必ずお客様へお渡し下さい。

	品　　名	数量
付属部品一覧	a ：ネット(D) 830x90(mm)　(黒色)荒目	1
	b ：4x12 タッピングビス	4
	c ：M4ワッシャー	4
	d ：5.5調整用ワッシャー	4
	e ：M6x15 ボルト	2
	f ：M6 ナット	2
	g ：M6 ワッシャー	4

図 1

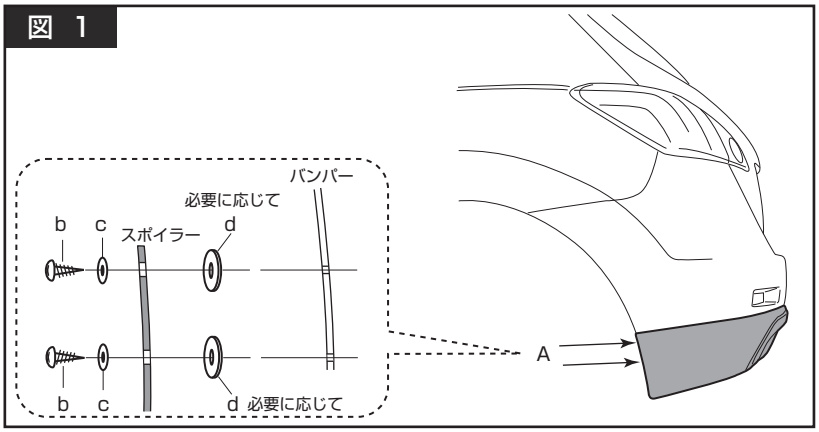

図 2

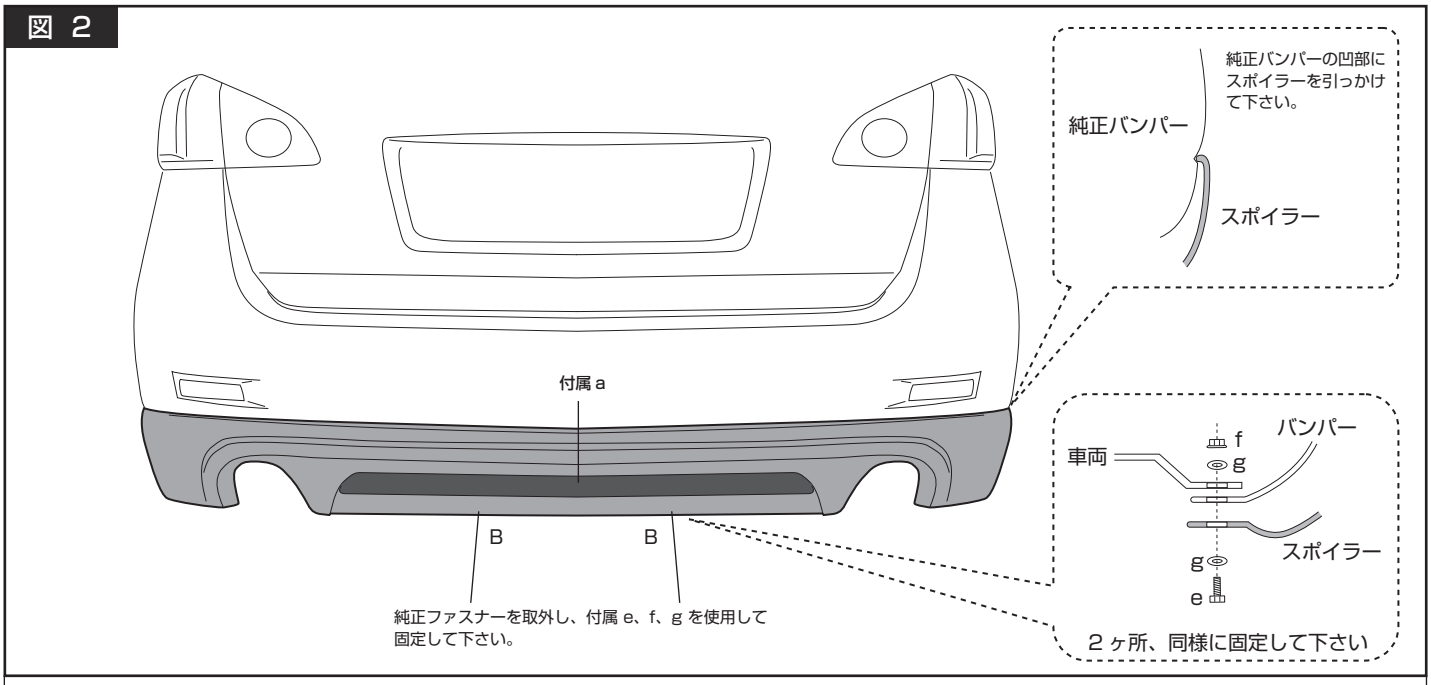

装着手順

1. 図2を参考に、スポイラー裏面にある金具を使用して、付属 a を取付けて下さい。(不要部分はカットして下さい。フィッティング時車両に干渉する場合が有ります)
2. 図2 Bの箇所の純正ファスナーを取り外し、図2を参考にスポイラーを車輌に仮組みして、図1 Aの箇所 スポイラー穴よりバンパーへマーキングし(左右各2ヶ所)スポイラーを一度取り外し、先ほどのマーキング箇所に3mmの穴を開けて下さい。
3. もう一度、車輌にスポイラーを仮組みし図1 Aの箇所は、付属 b、c 必要に応じて d を使用して固定し(左右各2ヶ所)、図2 Bの箇所は、付属 e、f、gを使用して固定して下さい。

CAUTION (必ずお読み下さい)

※本製品はＦＲＰ成形品ですので、無理に力を加えると破損する場合があります。
※ＦＲＰ製品は製作上、やむを得ず、バリなどが発生する場合がありますが塗装の下地処理で除去して下さい。
※ＦＲＰ製品は樹脂の性質上　製品完成後歪みが発生する場合があります。塗装前に仮組付けをして確認して下さい。製品の歪み及びトリミングの不良の場合　商品到着後２週間以内に弊社まで御連絡下さい。製品をお取替え致します。尚　塗装後の返品は受付できませんのでご注意下さい。
※車両の固体差によりフィッティングに多少のずれが生じる事がありますが、その場合ヤスリやサンドペーパーで調整して下さい。
※各取付け部分のボルト、又はビスは緩んでくる場合がありますので、時々点検を行ってください。

M'z SPEED
エムズ スピード
〒578-0966　大阪府東大阪市三島3-8-7　TEL.06-6748-2603 FAX.06-6748-2605